DH-001 Poppenhuis Gotisch Huis 1:24

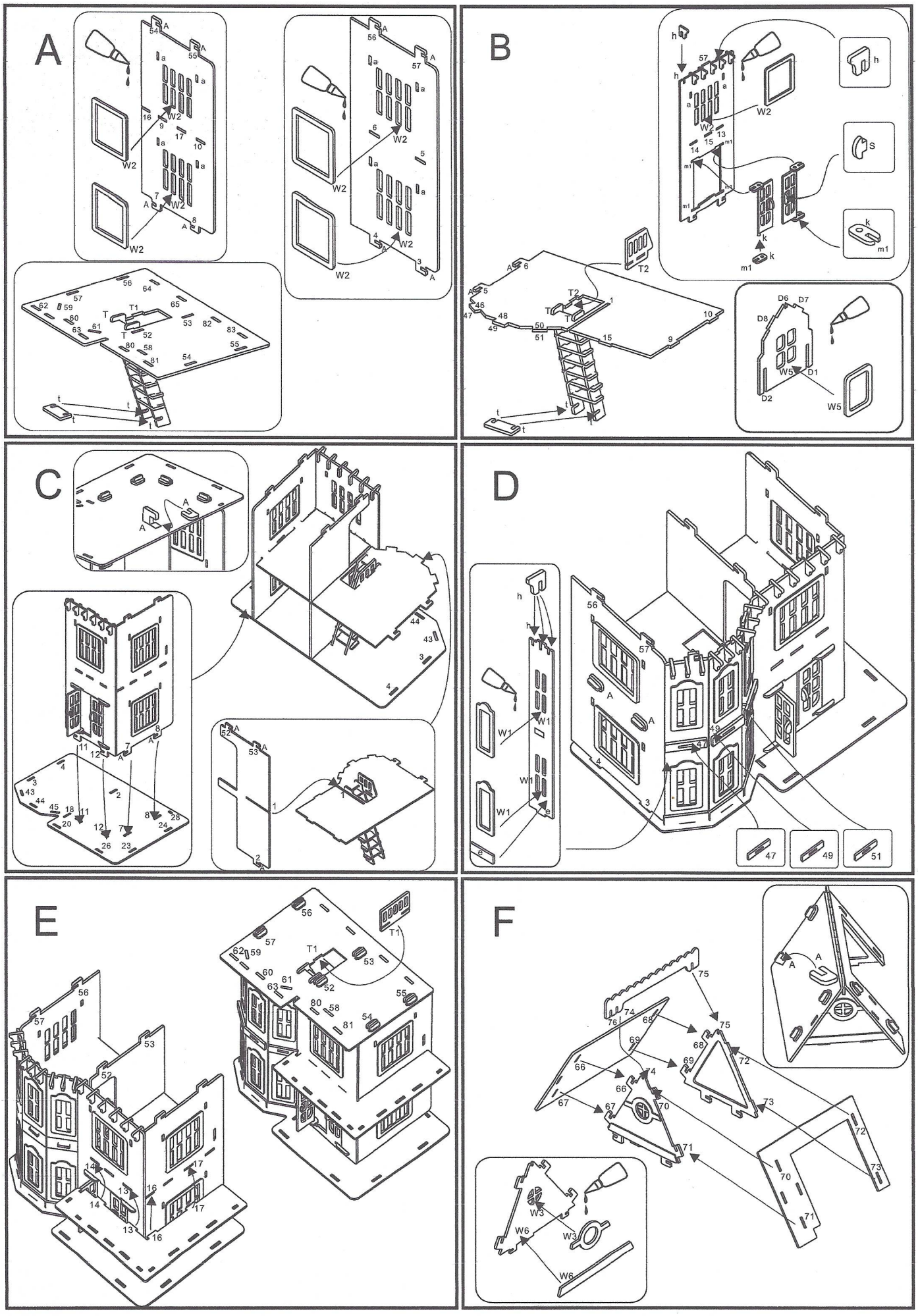

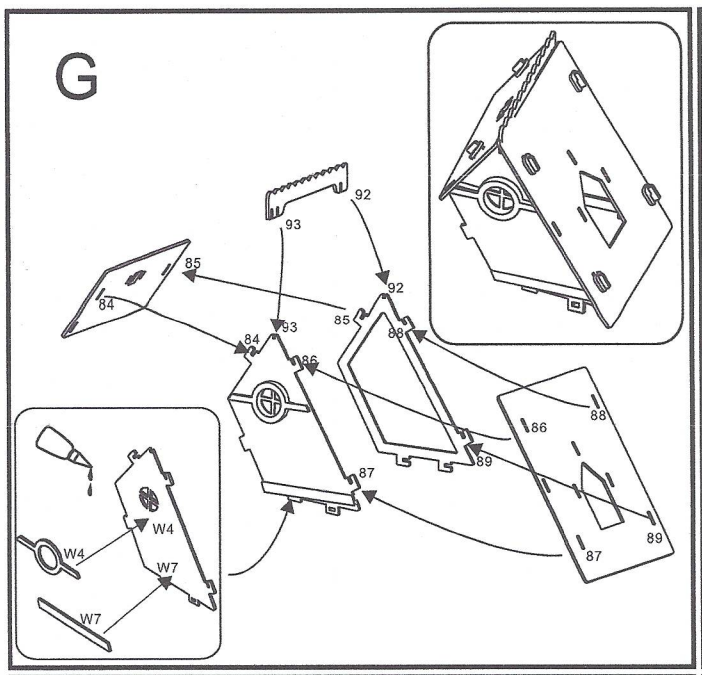
G
92
93
85
84
92
93
85
84
86
88
86
88
87
89
89
87
W4
W4
W7
W7

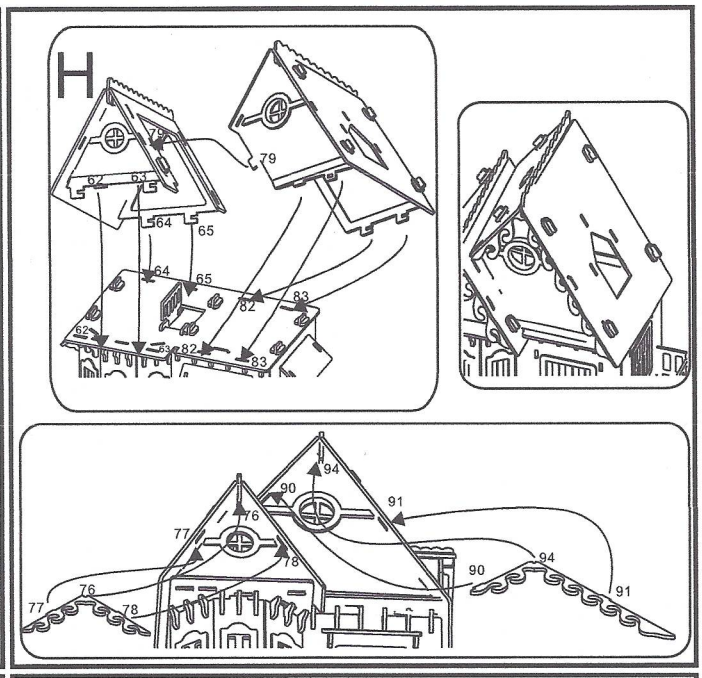
H
79
62
63
64
65
64
65
82
83
82
83
94
90
91
76
77
78
90
94
76
77
78
91

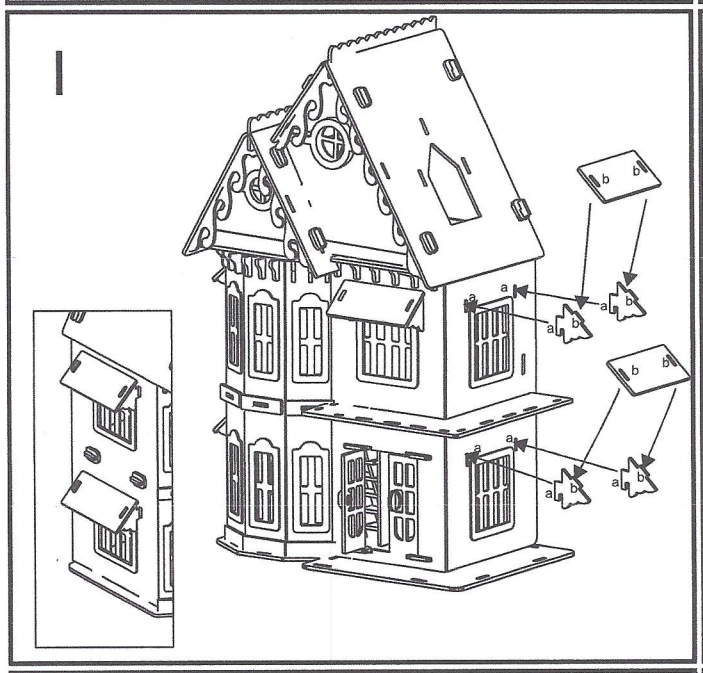
I
b
b
a
a
a
b
a
b
b
b
a
a
a
b
a
b

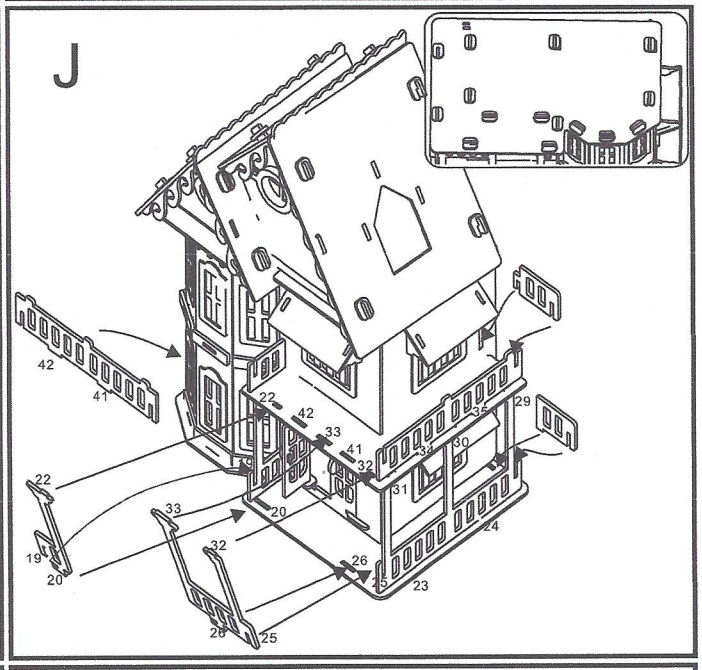
J
42
41
22
42
33
41
32
29
35
34
30
31
22
19
20
33
32
20
26
24
23
28
25

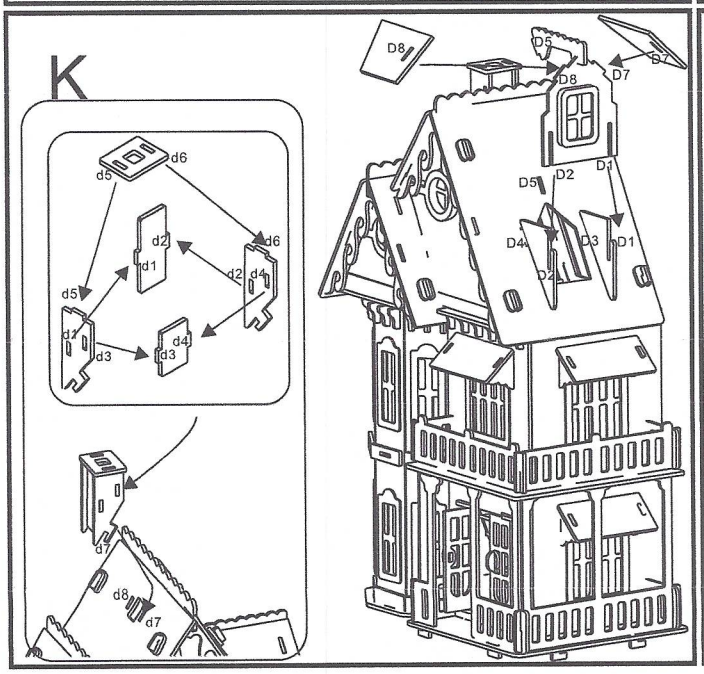
K
d6
d5
d2
d1
d6
d2
d4
d5
d1
d3
d4
d3
d7
d8
d7
D8
D5
D7
D8
D7
D5
D2
D1
D4
D3
D1
D2

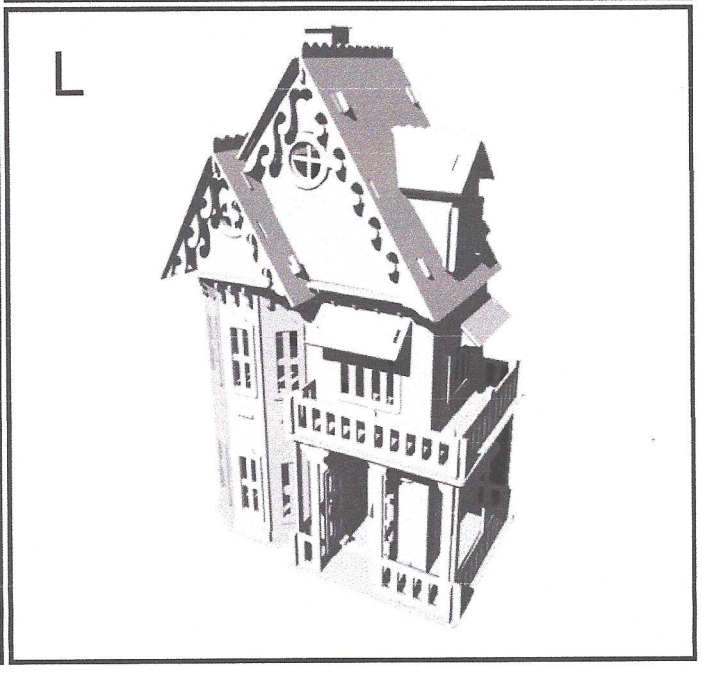
L